FIST.19700/1 rev.B

MILLENNIUM PUSH

MANIGLIONE ANTIPANICO

PANIC EXIT DEVICE

POIGNÉE ANTIPANIQUE

PANIKGRIFF

BARRA ANTIPANICO

CE ICIM	NUOVA FEB ASSA ABLOY
0425-0591	04
EN1125:2008	3 7 7 B 1 3 2 2 B A

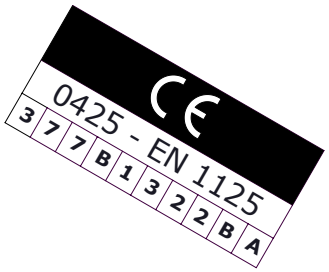

ASSA ABLOY Italia S.p.A. - Via Modena 68 - 40017 San Giovanni in Persiceto (BO) Italy
Tel.: +39 051 6812411 - Fax +39 051 827486 - E-mail: info@assaabloy.it - www.assaabloy.it

Le caratteristiche di sicurezza di questo prodotto sono di importanza fondamentale ai fini della sua conformità alla EN 1125. Non sono permesse modifiche di nessun tipo, fatta eccezione per quelle che vengono descritte in queste istruzioni.

The safety features of this product are of fundamental importance to ensure its conformity with standard EN 1125. It is strictly forbidden to introduce any type of modifications apart from those described in the instructions below.

Les caractéristiques de sécurité de ce produit sont d'une extrême importance pour sa conformité à la norme EN 1125. Il ne doit faire l'objet d'aucune modification, exception faite de celles décrites dans les présentes instructions.

Die Sicherheitsmerkmale dieses Produkts sind von grundlegender Bedeutung im Hinblick auf die Konformität mit der Norm EN 1125. Es sind keinerlei Änderungen zulässig, mit Ausnahme der in dieser Anleitung beschriebenen.

Las caracteristícas de este producto relativas a la seguridad son de importancia fundamental para los fines de su conformidad con la Norma EN1125. No está permitido efectuar modificaciones de ningún tipo, con excepcíon de aquéllas que se indican en estas instrucciones.

Il maniglione antipanico MILLENNIUM è utilizzabile su porte tagliafuoco.

The MILLENNIUM panic exit device may be installed on fire doors.

La poignée antipanique MILLENNIUM est utilisable sur les portes coupe-feu.

Der panikgriff MILLENNIUM ist anwendbar bei Brandschutztüren.

La barra antipanico MILLENNIUM puede utilizarse en puertas cortafuego.

Raccomandazioni per l'installazione ed il fissaggio

- Per il corretto funzionamento del maniglione antipanico seguire scrupolosamente le istruzioni di montaggio , ***a montaggio eseguito consegnare le istruzioni di montaggio e di manutenzione periodica all'utilizzatore.***
- I maniglioni antipanico forniscono un elevato grado di sicurezza a condizione che vengano montati su porte e telai in buone condizioni; e correttamente montati; verificare inoltre che la porta non incontri ostacoli nel movimento. Fare attenzione che le guarnizioni non impediscano il corretto funzionamento del maniglione antipanico.
- Salvo specifica indicazione del produttore i maniglioni antipanico non sono adatti per essere montati su porte va e vieni.
- Non si consiglia il montaggio di maniglioni antipanico su porte con interno alveolare.
- In caso di porta a vetri, il vetro deve essere temprato o stratificato.
- Si possono usare sistemi di fissaggio diversi in funzione delle tipologie della porta. Per ottenere un fissaggio più solido si possono utilizzare bulloni passanti o altri sistemi simili.
- Tutte le bocchette, controbocchette o altri accessori devono essere montati in modo tale che il maniglione antipanico assicuri la più totale conformità a quanto previsto dalla Norma. Su porte a due ante con montanti con battuta e quando su entrambe le ante siano installati maniglioni antipanico, è indispensabile controllare che ciascuna anta si apra quando viene azionato il relativo dispositivo antipanico, inoltre si consiglia di applicare un dispositivo che regoli la corretta sequenza di chiusura delle due ante.
- Nel caso in cui al maniglione antipanico sia collegato un dispositivo di accesso dall' esterno (cilindro, maniglia ecc...) questo deve essere conforme a quanto previsto dal fabbricante, in ogni caso la presenza di un dispositivo di accesso dall'esterno non deve in alcun modo impedire l'azionamento del dispositivo antipanico dall'interno, sia che il dispositivo di accesso dall'esterno sia bloccato o no.
- Non si può impedire il funzionamento del dispositivo antipanico utilizzando qualsiasi mezzo estraneo.
- La barra orizzontale deve essere montata ad una altezza compresa tra 900mm e 1100mm dal filo del pavimento finito. In caso di applicazioni in locali dove sono presenti in maggioranza bambini è possibile ridurre l'altezza della barra.
- La barra orizzontale deve essere installata in modo da fornire la massima lunghezza utile, mai meno del 60% della larghezza della porta.
- Sul lato interno della porta, immediatamente sopra la barra o sulla barra stessa deve comparire la scritta "per aprire spingere la barra" in caratteri e dimensioni chiaramente leggibili.
- Dopo il montaggio assicurarsi del corretto funzionamento dell'insieme porta/maniglione antipanico.

MILLENNIUM PUSH

FISSAGGIO DEGLI ELEMENTI. Per il montaggio dell'antipanico "MILLENNIUM" senza comando esterno eseguire 8 fori di fissaggio dello stesso diametro. Per il comando dell'antipanico "MILLENNIUM" con comando esterno occorre vedere le apposite istruzioni.
FIXING THE ELEMENTS. For fixing the "MILLENNIUM" panic exit device without locking system from the outside, drill 8 holes of the same diameter. For fixing the "MILLENNIUM" panic exit device with locking system from the outside, see appropriate instructions.
FIXATION DES ÉLÉMENTS. Pour monter la serrure antipanique "MILLENNIUM" sans système de fermeture de l'extérieur, percer 8 trous de même diamètre. Pour monter la serrure antipanique "MILLENNIUM" avec système de fermeture de l'extérieure, suivre les instructions correspondantes.
BEFESTIGUNG DER ELEMENTE. Für die Montage des Paniktürverschlusses "MILLENNIUM" ohne externe Bedienung sind 8 Bohrungen gleichen Durchmessers auszuführen. Für die Montage des Paniktürverschlusses "MILLENNIUM" mit externer Bedienung sind die besonderen Anweisungen zu befolgen.
FIJACIÓN DE LOS ELEMENTOS. Para efectuar el motaje de la barra de emergencia "MILLENNIUM" sin mando externo, praticar 8 agujeros de fijación del mismo diámetro. Para el motaje de la barra de emergencia "MILLENNIUM" con mando externo, véanse las respectivas instrucciones.

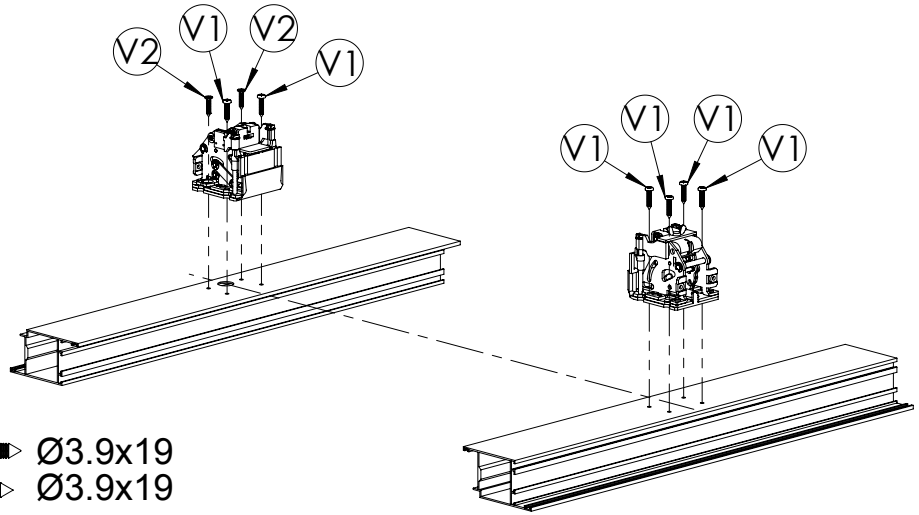

V1 Ø3.9x19
V2 Ø3.9x19

TAGLIO A MISURA
CUTTING TO MEASURE
COUPER EXACTEMENT
ABLÄNGEN
CORTE A LA MEDIDA

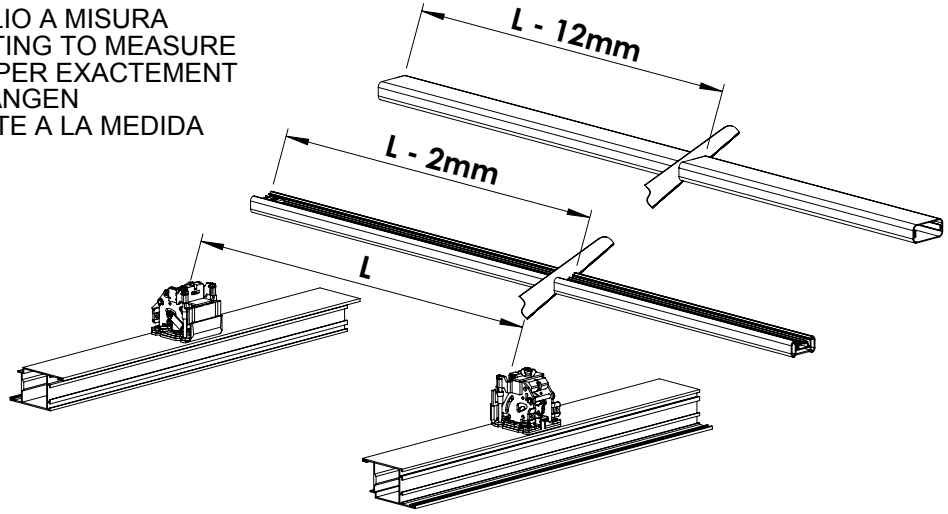

MILLENNIUM PUSH

POSIZIONAMENTO, REGOLAZIONE E COLLAUDO BARRA INTERNA
POSITIONING, ADJUSTEMENT AND TESTING OF INTERNAL CROSS BAR
POSITIONNEMENT, RÉGLAGE ET ESSAI DE LA BARRE INTÉRIEURE
POSITIONIEREN, EINSTELLEN UND PRÜFEN DER INNEREN STANGE
POSICIONAMENTO, REGULACIÓN Y PRUEBA BARRA INTERNA

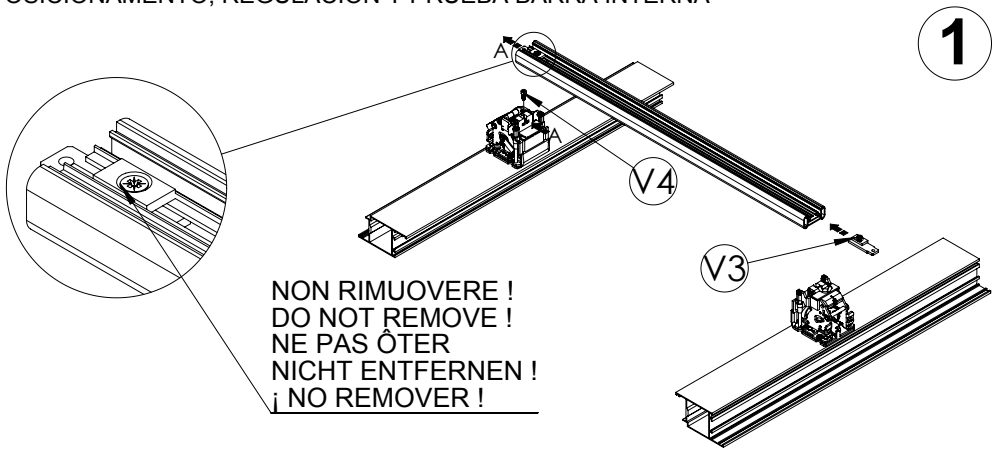

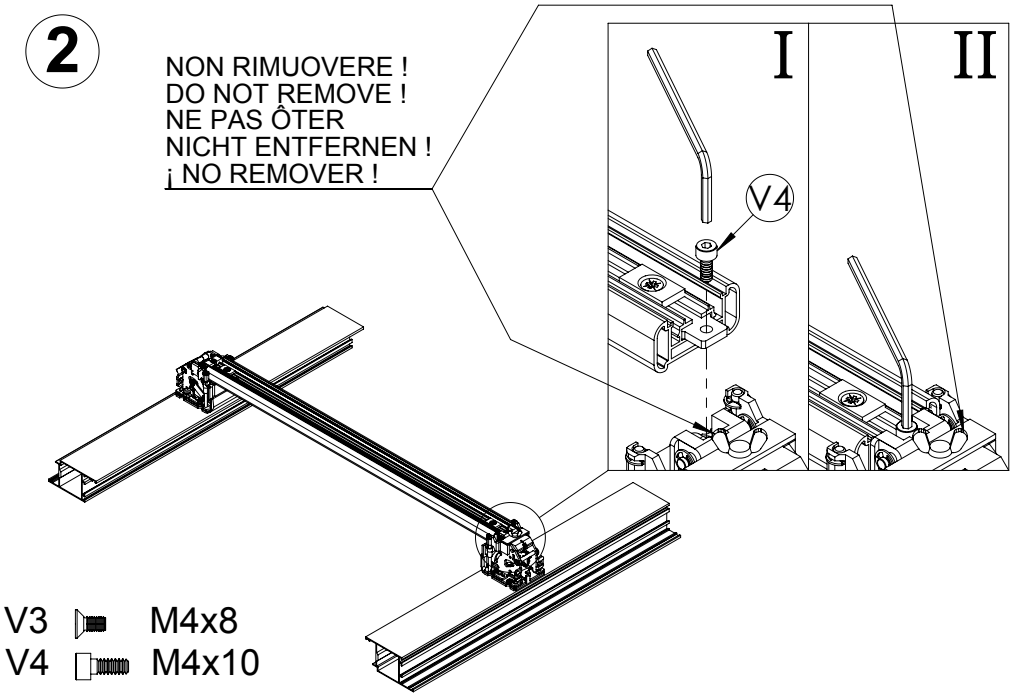

V3 M4x8
V4 M4x10

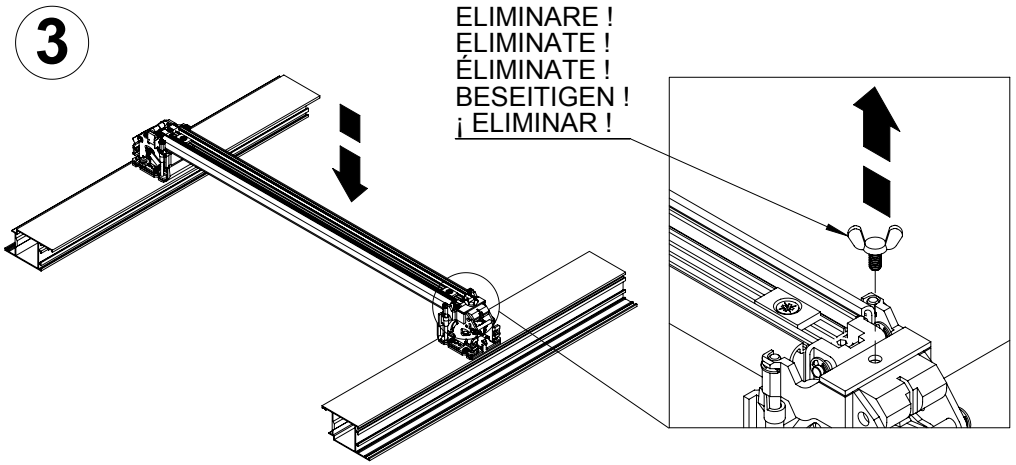

INSERIMENTO BARRA ESTERNA DI COPERTURA E COLLAUDO FINALE

INTRODUCTION OF COVERING EXTERNAL BAR AND FINAL TEST

INTRODUCTION DE LA BARRE EXTÉRIEURE DE COUVERTURE ET ESSAI FINAL

EINSETZEN DER ÄUSSEREN ABDECKSTANGE UND ENDPRÜFUNG

APLICACIÓN BARRA EXTERNA DE COBERTURA Y PRUEBA FINAL

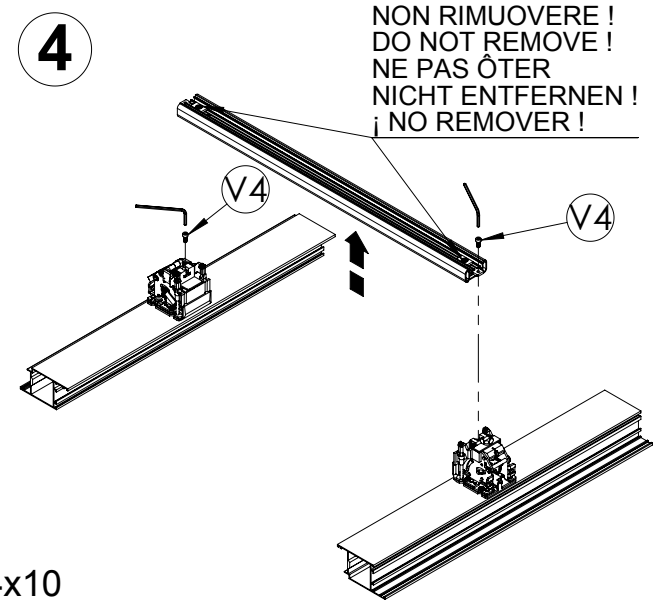

V4 M4x10

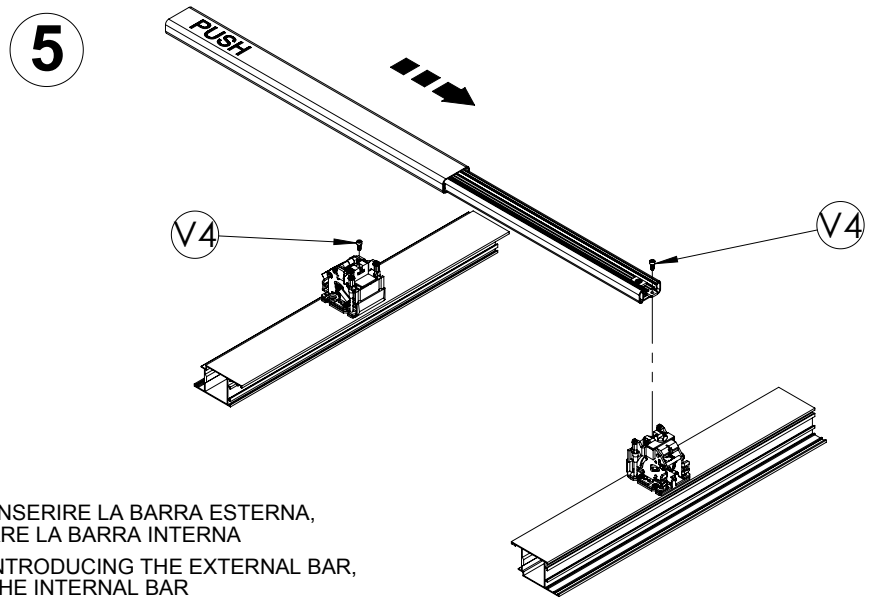

PRIMA DI INSERIRE LA BARRA ESTERNA,
INGRASSARE LA BARRA INTERNA

BEFORE INTRODUCING THE EXTERNAL BAR,
GREASE THE INTERNAL BAR

AVANT L'INTRODUCTION DE LA BARRE EXTERIEURE,
GRAISSER LA BARRE INTERIEURE

BEVOR DIE AUSSEREN STANGE ZU EINSETZEN,
DIE INNEREN STANGE ZU EINFETTEN

ANTES DE COLOCAR LA BARRA EXTERNA,
ENGRASE LA BARRA INTERNA

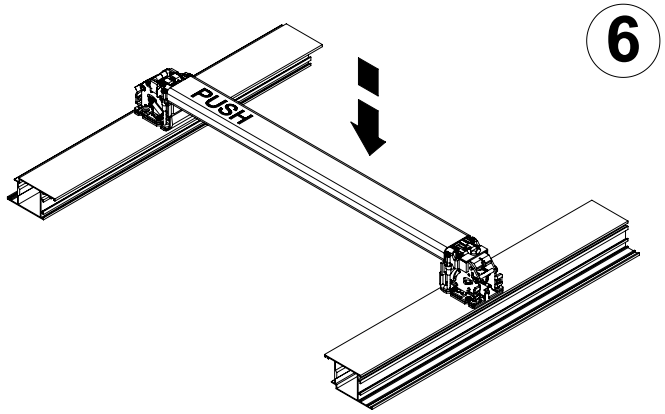

MILLENNIUM PUSH

TAGLIO A MISURA DELLE COPERTURE
CUT COVERS TO MEASURE
COUPER EXACTEMENT LES CACHES
ABLÄGEN DER ABDECKUNGEN
CORTE AL MEDIDA DE LAS COBERTURAS

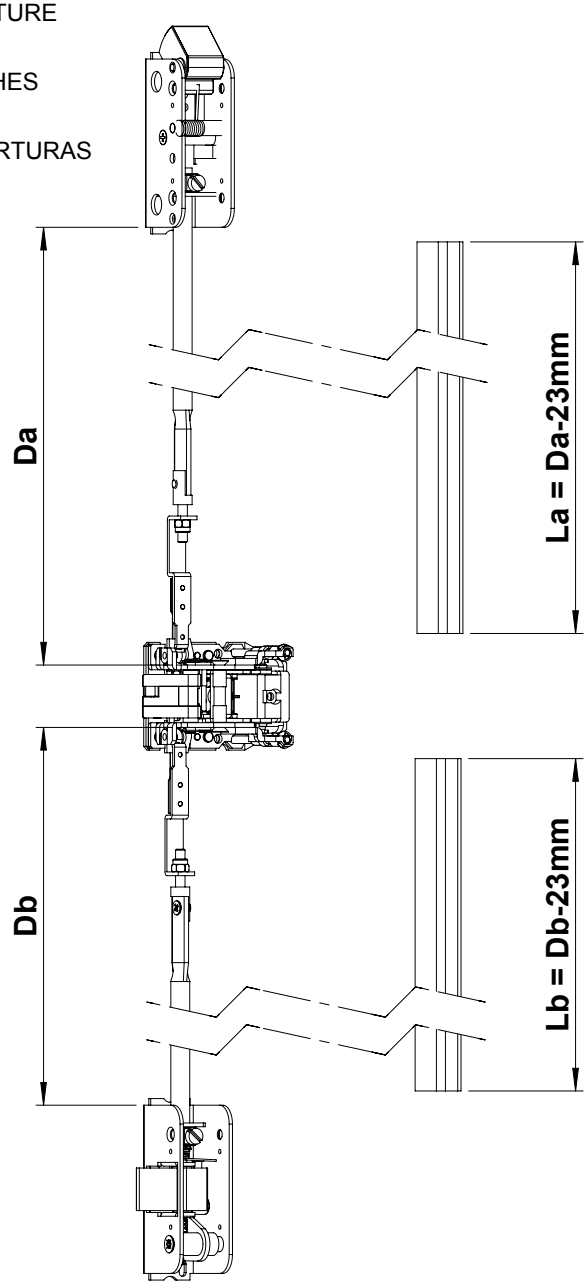

MILLENNIUM PUSH

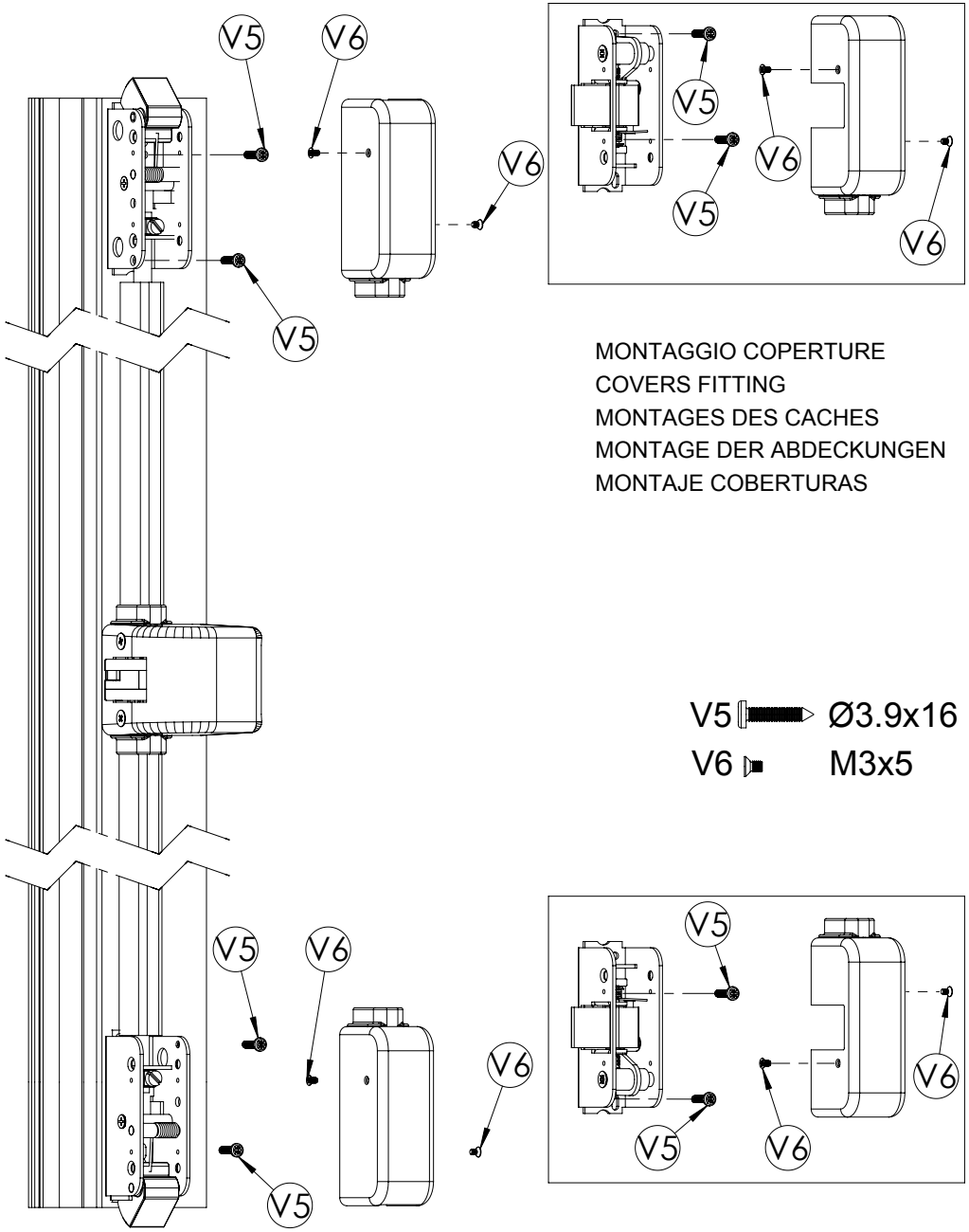

MONTAGGIO COPERTURE
COVERS FITTING
MONTAGES DES CACHES
MONTAGE DER ABDECKUNGEN
MONTAJE COBERTURAS

V5 Ø3.9x16
V6 M3x5

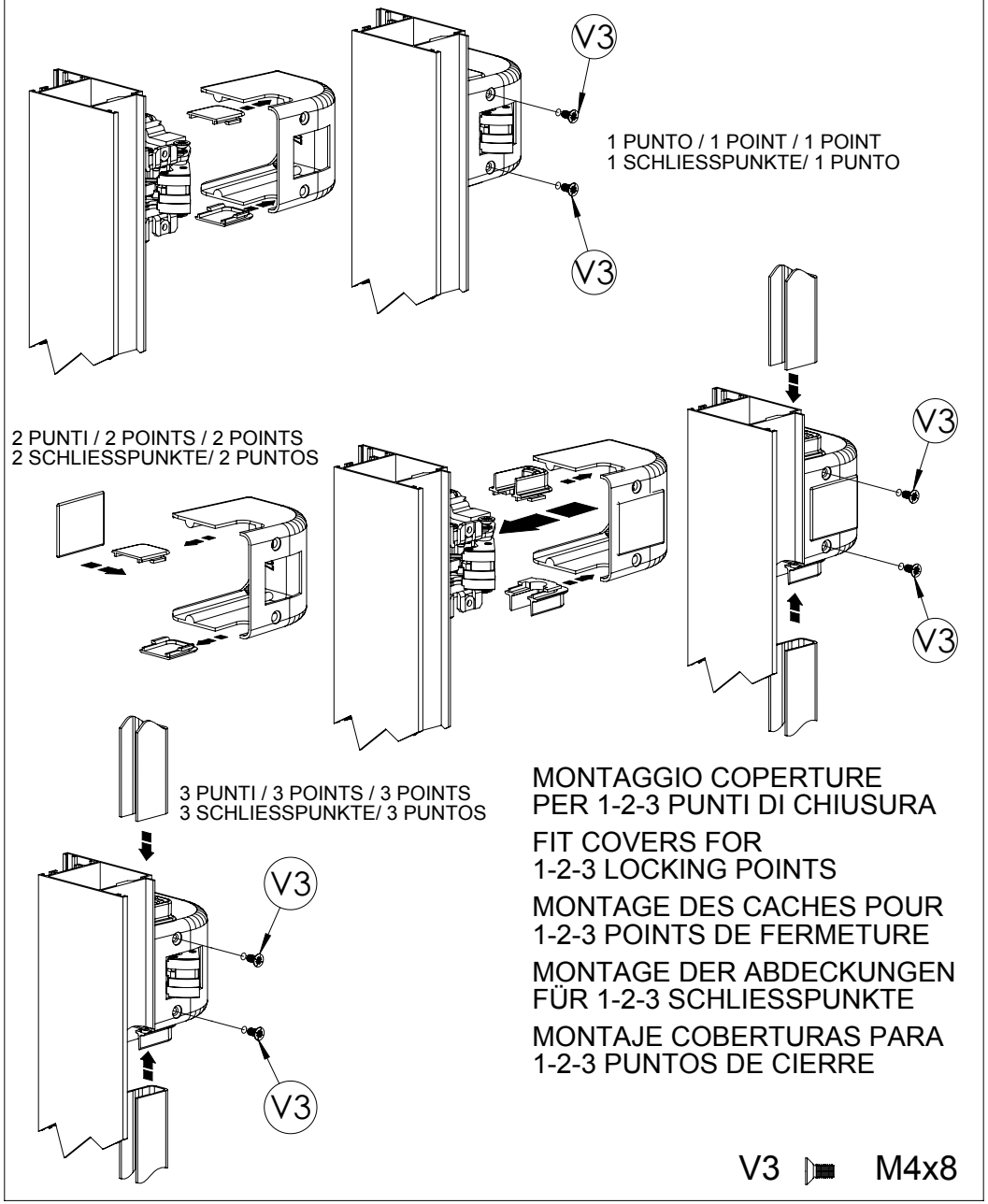

MONTAGGIO COPERTURE
PER 1-2-3 PUNTI DI CHIUSURA

FIT COVERS FOR
1-2-3 LOCKING POINTS

MONTAGE DES CACHES POUR
1-2-3 POINTS DE FERMETURE

MONTAGE DER ABDECKUNGEN
FÜR 1-2-3 SCHLIESSPUNKTE

MONTAJE COBERTURAS PARA
1-2-3 PUNTOS DE CIERRE

V3 M4x8

PREDISPOSIZIONE FERMO A GIORNO.
NON UTILIZZABILE PER APPLICAZIONI
SU PORTE TAGLIAFUOCO.

SETTING OF DOGGING
MACHANISME. NOT TO BE USED
FOR APPLICATIONS ON FIRE DOORS.

AMÉNAGEMENT POUR MÉCANISME DE
DOGGING. NE PAS UTILISER POUR
APPLICATIONS SUR PORTES COUPE-FEU.

ANSCHLUSS FÜR FESTSTELLER. NICHT
BEI BRANDSCHUTZTÜREN VERWENDEN.

PREDISPOSICIÓN MECANISMO DE
DOGGING. NO UTILIZAR PARA APLICACIONES
EN PUERTAS CORTAFUEGO.

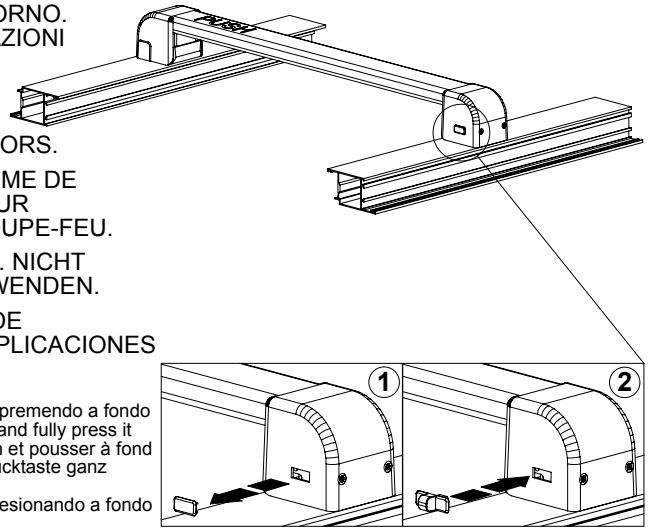

(1) Togliere il tappo
Remove cap
Enlever le chapeau
Deckel entfernen
Retirar el tapón

(2) Inserire il pulsante premendo a fondo
Insert push button and fully press it
Introduire le bouton et pousser à fond
Zum Einsetzen Drucktaste ganz hineindrücken
Insertar el botón presionando a fondo

UTILIZZO SENZA FERMO A GIORNO

WITHOUT DOGGING MECHANISM

SANS MÉCANISME DE DOGGING

NICHT FESTSTELLERS

NO PASO LIBRE

(2) Inserire il tappo
Insert cap
Etroduire le chapeau
Zum entfernen
Insertar el tapón

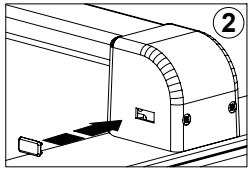

ATTIVAZIONE FERMO A GIORNO

ENABLING THE DOGGING MECHANISM

ACTIVATION DU MÉCANISME DE DOGGING

AKTIVIERUNG DER FESTSTELLERS

ACTIVACIÓN PASO LIBRE

(1) Premere la barra a fine corsa
Push the bar to end limit
Porter la barre en fin de course
Stange bis zum Anschlag drücken
Presionar la barra hasta final de carrera

(2) Spostare il pulsante
Shift the push button
Déplacer le bouton
Durcktaste verstellen
Desplazar el botón

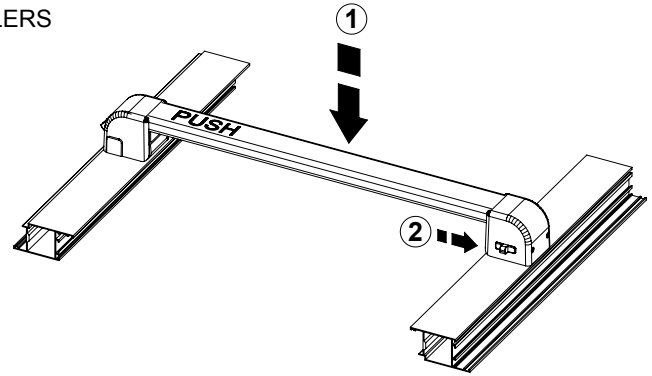

Raccomandazioni per la manutenzione

Ad intervalli non superiori ad un mese l'occupante di un edificio in cui sono installati i maniglioni antipanico, o un suo rappresentante autorizzato, devono effettuare i seguenti controlli:

a) Ispezionare ed azionare il dispositivo antipanico per verificare che tutti i componenti siano in condizioni operative soddisfacenti. Azionare la barra e verificare che sia sufficiente una modesta pressione per sganciare lo scrocco laterale e/o gli scrocchi superiore e inferiore.

b) Verificare che le bocchette non siano ostruite.

Directions for maintenance

At least once a month the occupant of the building where the panic exit device are installed - or an authorised representative - must carry out the following checks:

a) Inspect and activate the panic exit device to ensure that all the components are in satisfactory working conditions. Push the bar and check that a slight pressure is enough to release the side and/or upper and lower latches.

b) Make sure that the keepers are not obstructed.

Recommandations pour l'entretien

Au moins une fois par mois, l'occupant d'un édifice dans lequel sont installées des barres anti-panique ou un représentant autorisé à cet effet, doit:

a) Contrôler et actionner le dispositif anti-panique pour s'assurer que tous le composants sont en bon état. Actionner la barre et s'assurer qu'une faible pression suffit pour debloquer le pêne latéral et/ou supérieur et inférieur.

b) S'assurer que les gâches ne sont pas obstruées.

MILLENNIUM PUSH

Wartungsempfehlungen

In Abständen von höchstens einem Monat muss der Bewohner eines Gebäudes, in dem die Panikgriffe installiert sind, oder sein Bevollmächtigter folgende Kontrollen durchführen:

a) Die Antipanikvorrichtung inspizieren und betätigen, um zu kontrollieren, ob alle Komponenten in funktionsfähigem Zustand sind. Die Stange drücken und überprüfen, ob ein leichter Druck ausreicht, um die seitliche Falle und/oder die obere und untere Falle auszuklinken.

b) Kontrollieren, ob die Schließbleche eventuell verstopft sind.

Recomendaciones relativas al mantenimiento

Como máximo con frecuencia mensual, el resposable de un edificio en el que están instaladas las cerraduras antipánico, o un representante por él autorizado, debe efectuar los siguientes controles:

a) Inspeccionar y accionar el dispositivo antipánico para verificar que todos sus componentes se encuentren en condiciones operativas satisfactorias. Accionar la barra y verificar que sea suficiente una modesta presión para desenganchar el pestillo lateral y/o los pestillos superior e inferior.

b) Verificar que las boquillas no estén obstruidas.

INSTALLAZIONE - INSTALLATION - INSTALLATION INSTALLATION - INSTALLACIÓN	
Data / Date / Date *Datum / Fecha*	*Timbro / Stamp / Tampon* *Stempel / Sello*
INIZIO MANUTENZIONE - MAINTENANCE START - DÉBUT ENTRETIEN WARTUNGSBEGINN - INICIO MANTENIMIENTO	
Data / Date / Date *Datum / Fecha*	*Timbro / Stamp / Tampon* *Stempel / Sello*
Ubicazione / Position / Position / Standort / Ubicación	
N° *(Porta / Door / Porte / Tuer / Puerta*	
Codice art. / Item code / Code art. / Artikelcode / Código art.	

MILLENNIUM PUSH

Registro dei controlli programmati / scheduled inspection log Registre des contrôles programmés / Kontrollinspektion vorgesehen Registro de los controles programados	
Data / Date / Date *Datum / Fecha*	*Firma / Signature / Signature* *Unterschrift / Firma*